SCHEMAT STUDNI UJĘCIOWYCH

SW-1
SW-5

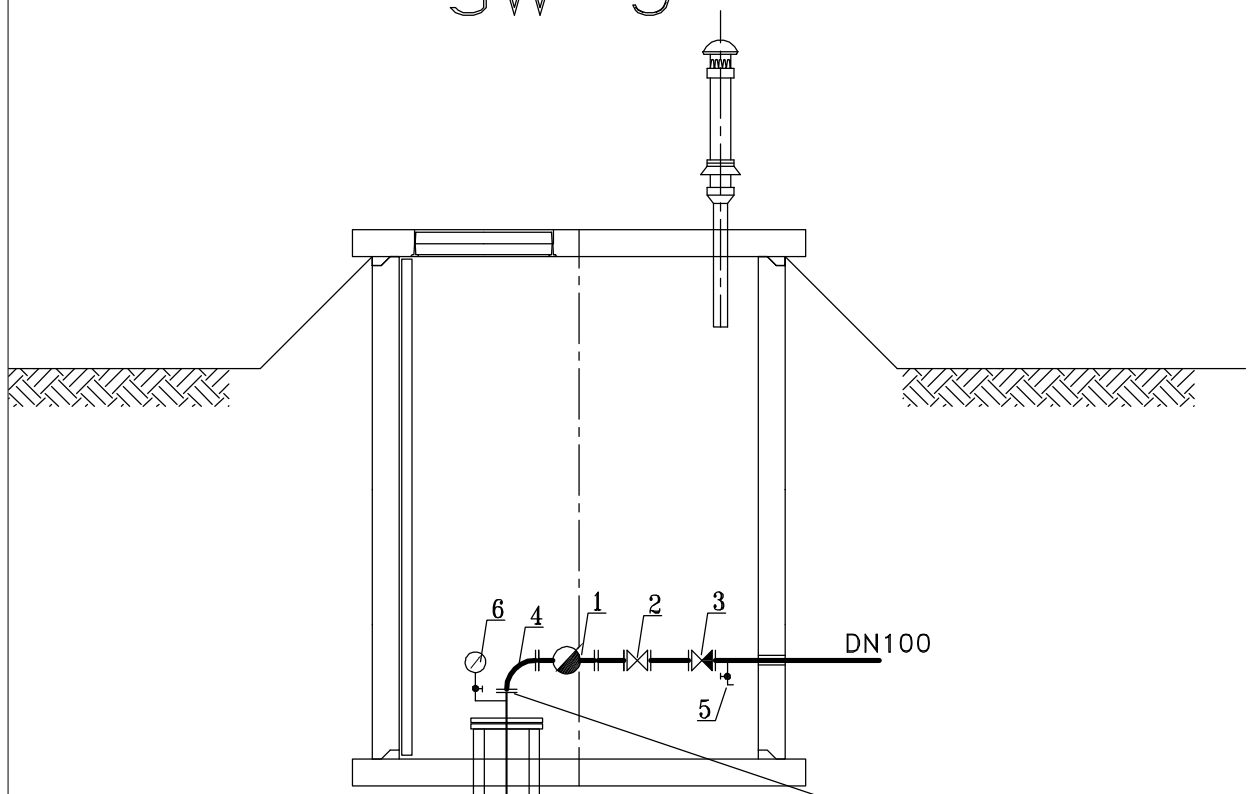

SW-1B
SW-2A
SW-3
SW-4

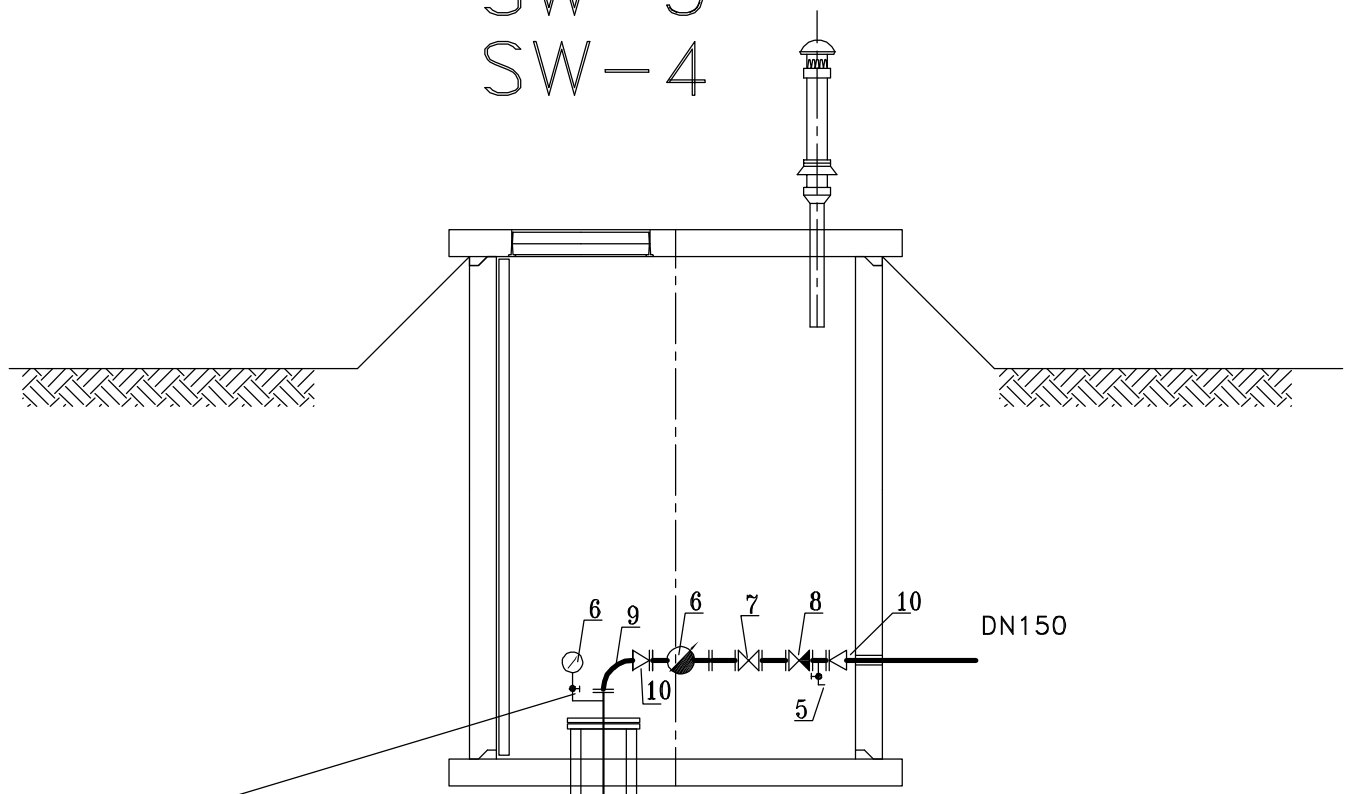

ZDEMONTOWAĆ ISTNIEJĄCY WODOMIERZ KOLANOWY
ORAZ ARMATURĘ I ZAMONTOWAĆ NOWY WĘZEŁ
WODOMIERZOWY ZGODNIE Z ZESTAWIENIEM
– DŁUGOŚĆ PROSTEK DOSTOSOWAĆ NA MIEJSCU

POZ	WYSZCZEGÓLNIENIE	ŚREDNICA NOM./ZEWN. (PVC)	JEDNOSTKOWA ILOŚĆ [SZT.]	OGÓLNA ILOŚĆ [SZT.]	NUMER KATALOGOWY	PRODUCENT, DYSTRYBUTOR
1	Wodomierz TYP WPD 100 z impulsatorem REED RD C1	DN100	1	2		Producent: Meron-Meinecke, ul. Targowa 12/22, 87-100 Toruń
2	Przepustnica zaporowa z napędem ręcznym, PN 10	DN100	1	1	497W/Rk	Inter-Beta Bielsko-Biała
3	Przepustnica zwrotna bezkołnierzowa PN10	DN100	1	1	499GcX-N	Inter-Beta Bielsko-Biała
4	Kolano dwukołnierzowe	DN100	1	1		
5	Kurek spustowy mosiężny z gwintem zewnętrznym, złączką do węża i nakrętką ślepą, typ B	DN15-1/2"	1	2	PN-67/M.-75236	
6	Manometr TYP M100/R/0-1,0/2,5/NP.-1		1	2		Producent: Kujawska Fabryka Manometrów, 87-800 Włocławek, ul. Łęgska 29/35 tel. 32 20 41-49
7	Wodomierz TYP WPD 125 z impulsatorem REED RD C1	DN125	1	4		Producent: Meron-Meinecke, ul. Targowa 12/22, 87 100 Toruń
8	Przepustnica zaporowa z napędem ręcznym, PN 10	DN125	1	4	497W/Rk	Inter-Beta Bielsko-Biała
9	Przepustnica zwrotna bezkołnierzowa PN10	DN125	1	4	499GcX-N	Inter-Beta Bielsko-Biała
10	Kolano dwukołnierzowe	DN150	1	4		
11	Redukcja dwukołnierzowa DN150-DN125	DN150-125	2	8		

ul.Mokronoska 2
52-407 WROCŁAW
tel./fax 364-37-57
tel./fax 364-37-44
e-mail: funam@funam.pl
FUNAM d Spółka z o. o.

	Imie i nazwisko	Nr uprawnień	Data	Podpis
Projektant	mgr inż. L.Majek	60/00/DUW	10.2002	
Opracował	mgr inż. E. Sochacka			
Sprawdził	inż. H. Sobociński	341/76/Wwm	10.2002	

Obiekt: MODERNIZACJA I PRZEBUDOWA SUW HAJNÓWKA — skala %
Adres obiektu: UL. BIAŁOSTOCKA — rys. nr
Tytuł rysunku: SCHEMAT UZBROJENIA ISTNIEJĄCYCH STUDNI UJĘCIOWYCH
Inwestor: PRZEDSIĘBIORSTWO WODOCIĄGÓW I KANALIZACJI sp. z o.o. UL. SŁOWACKIEGO 29, 17-200 HAJNÓWKA — egz. nr

PDF created with pdfFactory trial version www.pdffactory.com