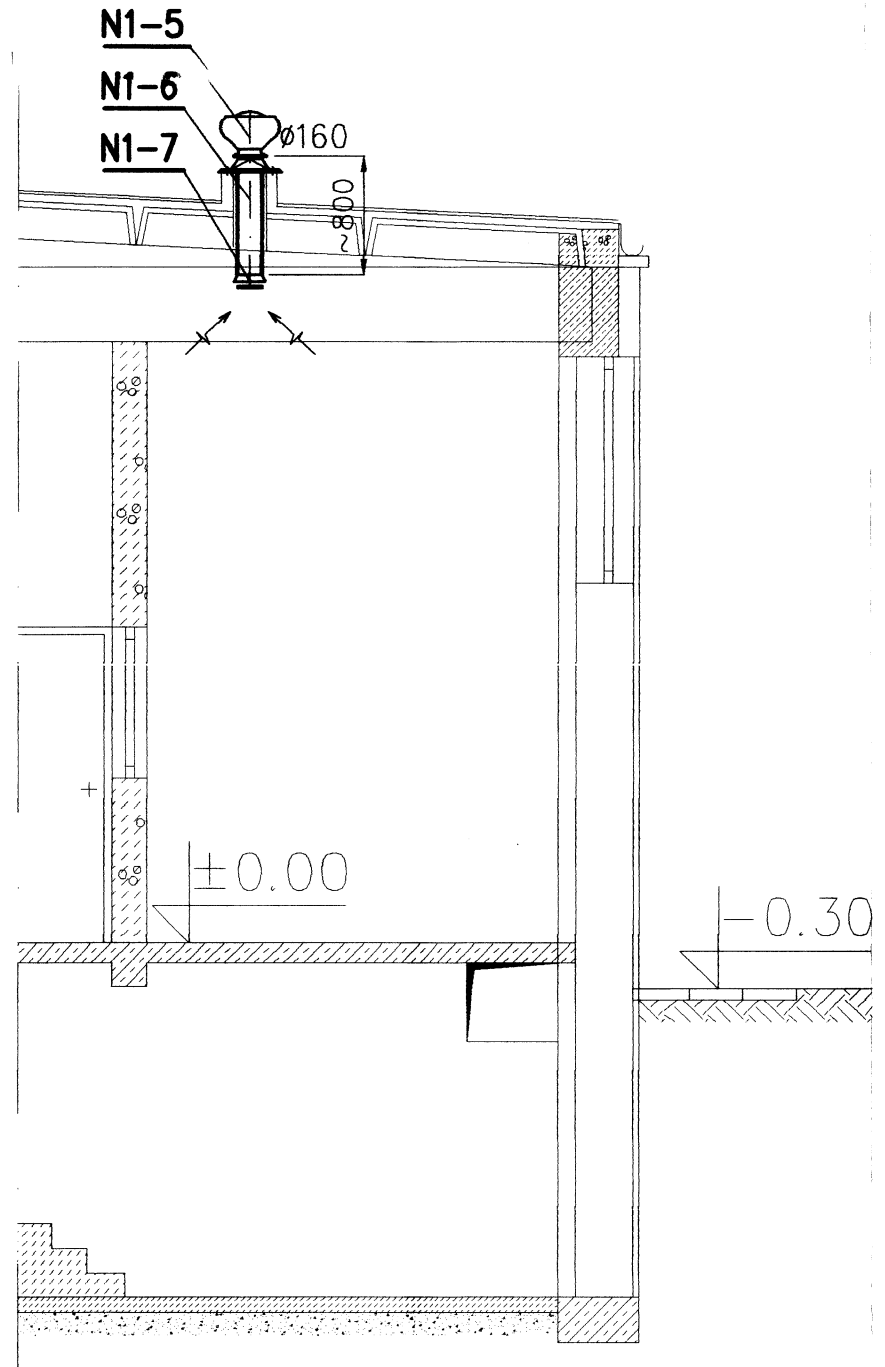

D-D

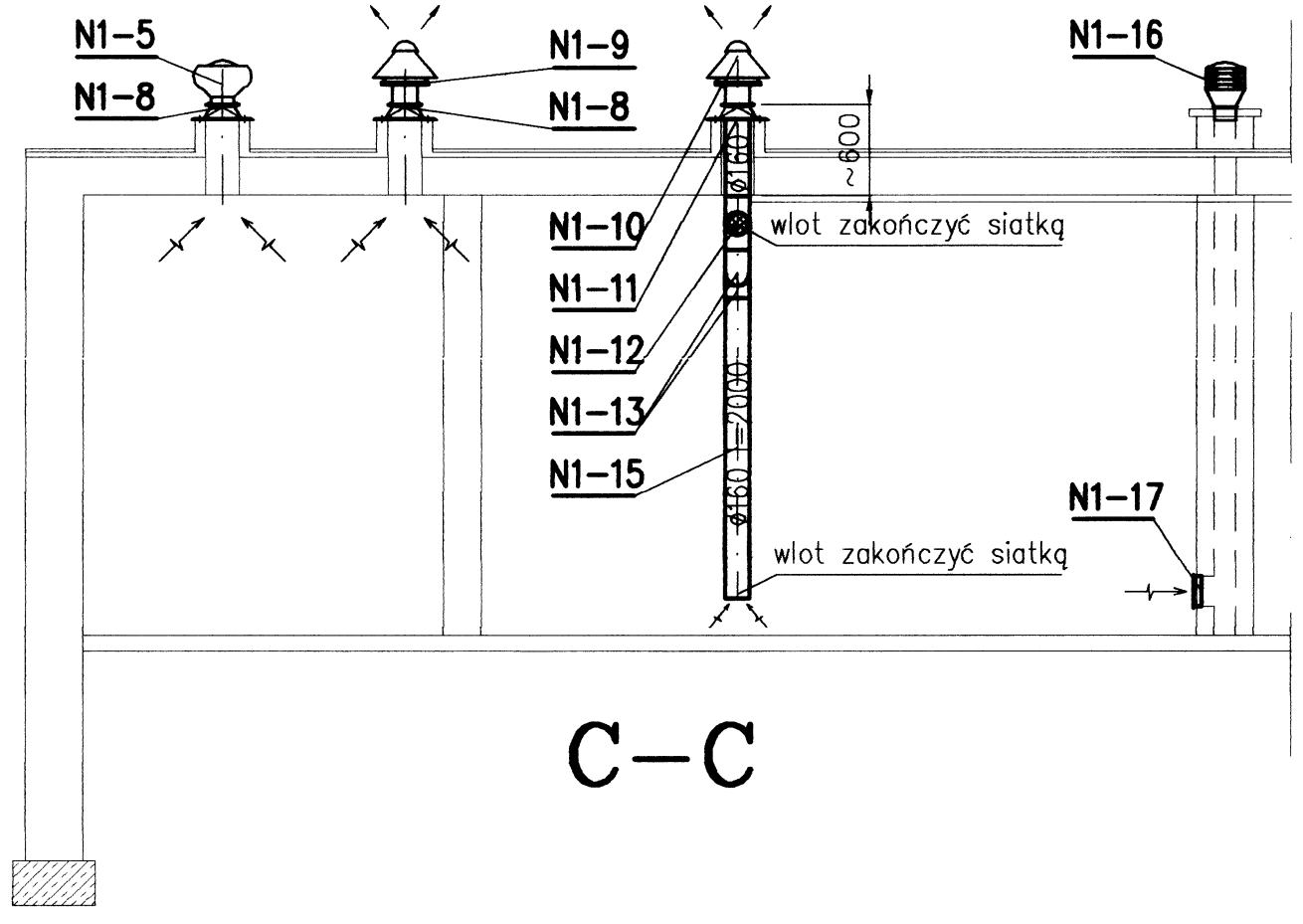

C-C

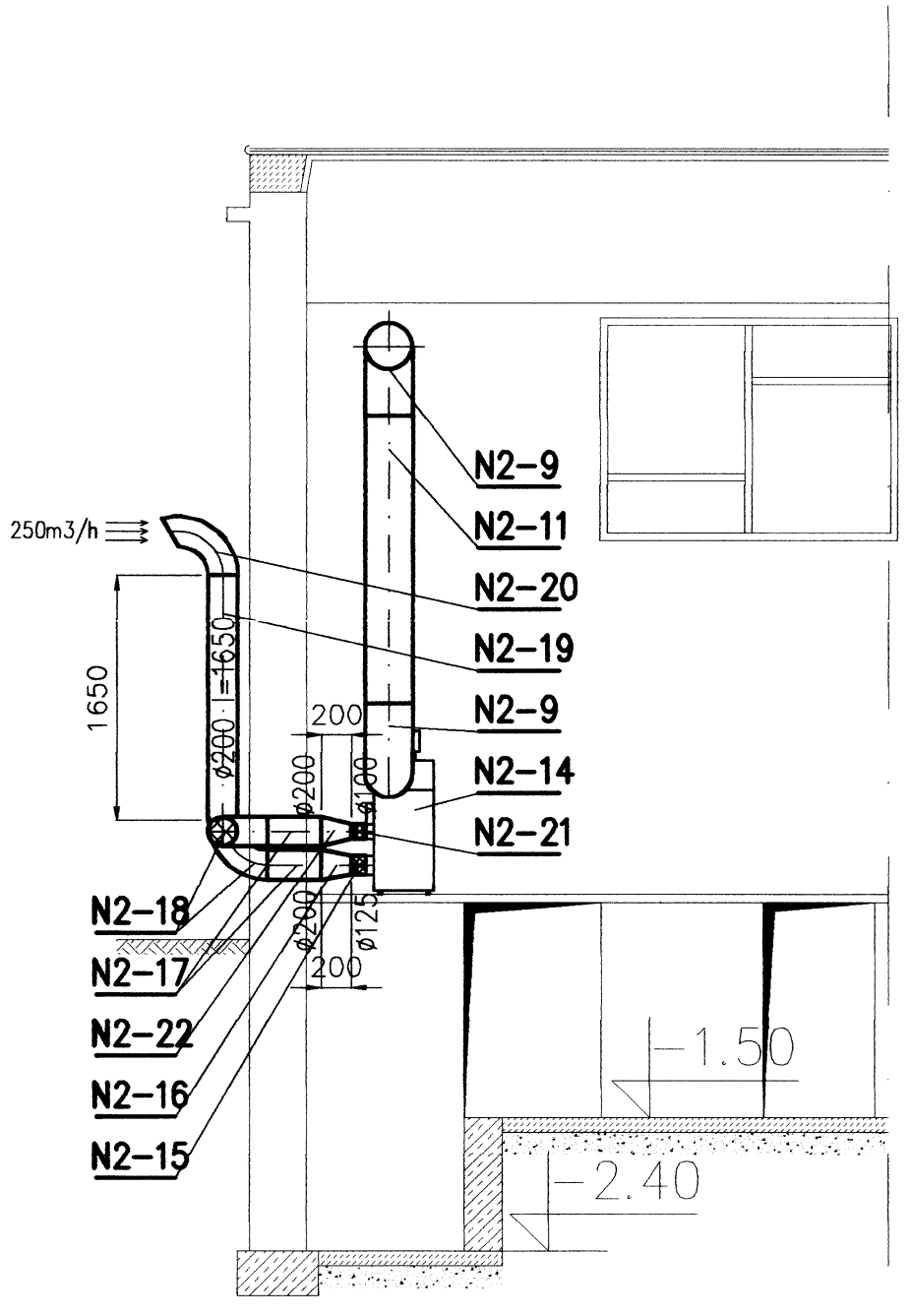

B-B

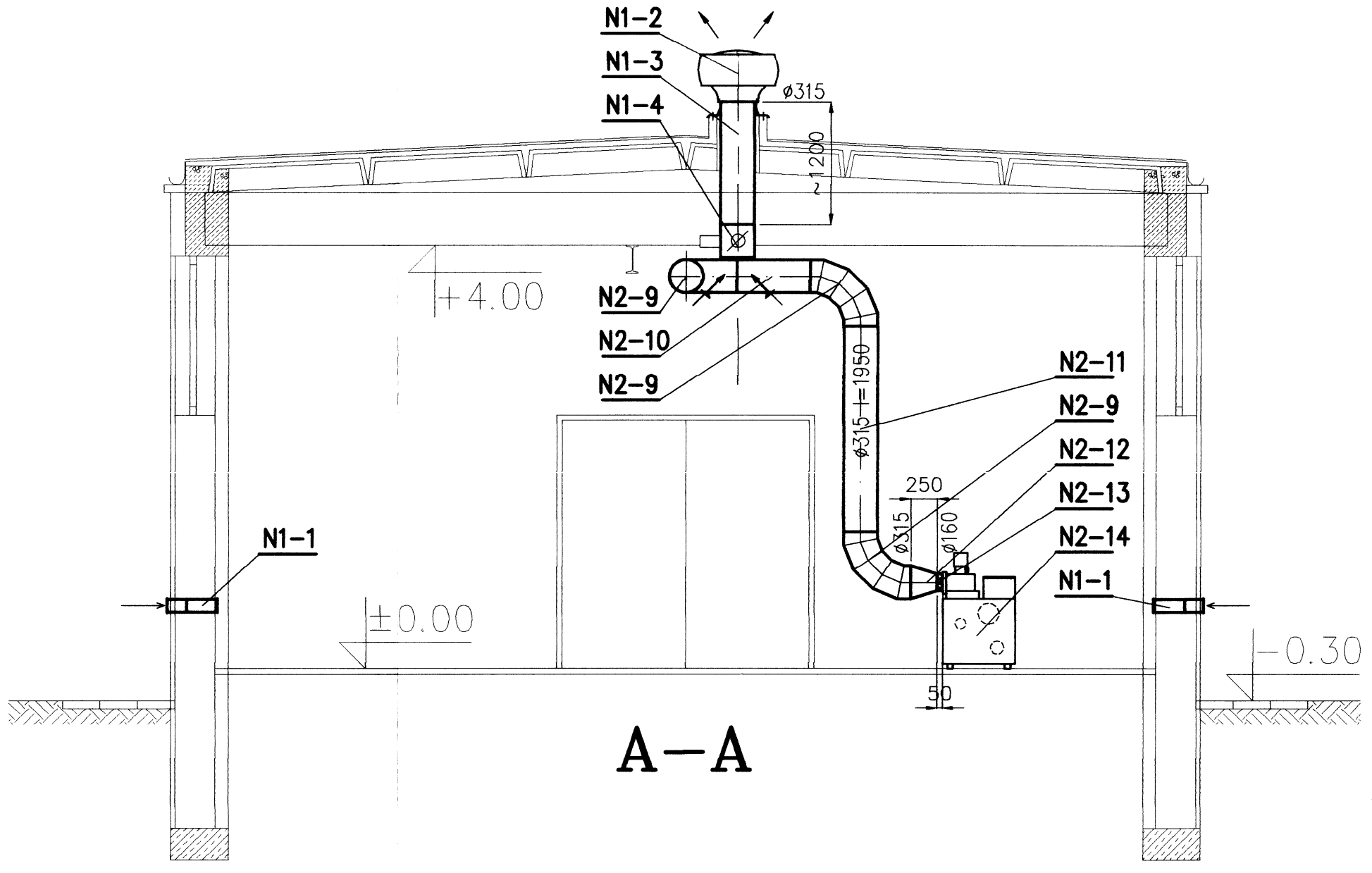

A-A

ul.Mokronoska 2
52-407 WROCŁAW
tel./fax 364-37-57
tel./fax 364-37-44
e-mail: funam@arka.mtl.pl

FUNAM® Spółka z o. o.

	Imię i nazwisko	Nr uprawnień	Data	Podpis
Projektant:	mgr inż. Grażyna Wołejko	448/WT/UW	11.2002	
Opracował:	mgr inż. Grażyna Wołejko	448/WT/UW	11.2002	
Sprawdził:	mgr inż. Renata Sikora	88/88/UW	11.2002	

Obiekt: STACJA UZDATNIANIA WODY - HAJNÓWKA

Adres obiektu: HAJNÓWKA

Tytuł rysunku: PRZEKROJE A-A, B-B, C-C, D-D - WENTYLACJA

Inwestor: PRZEDSIĘBIORSTWO WODOCIĄGÓW I KANALIZACJI SP. Z O.O.

skala: 1:50

rys. nr: 3

rys. nr: