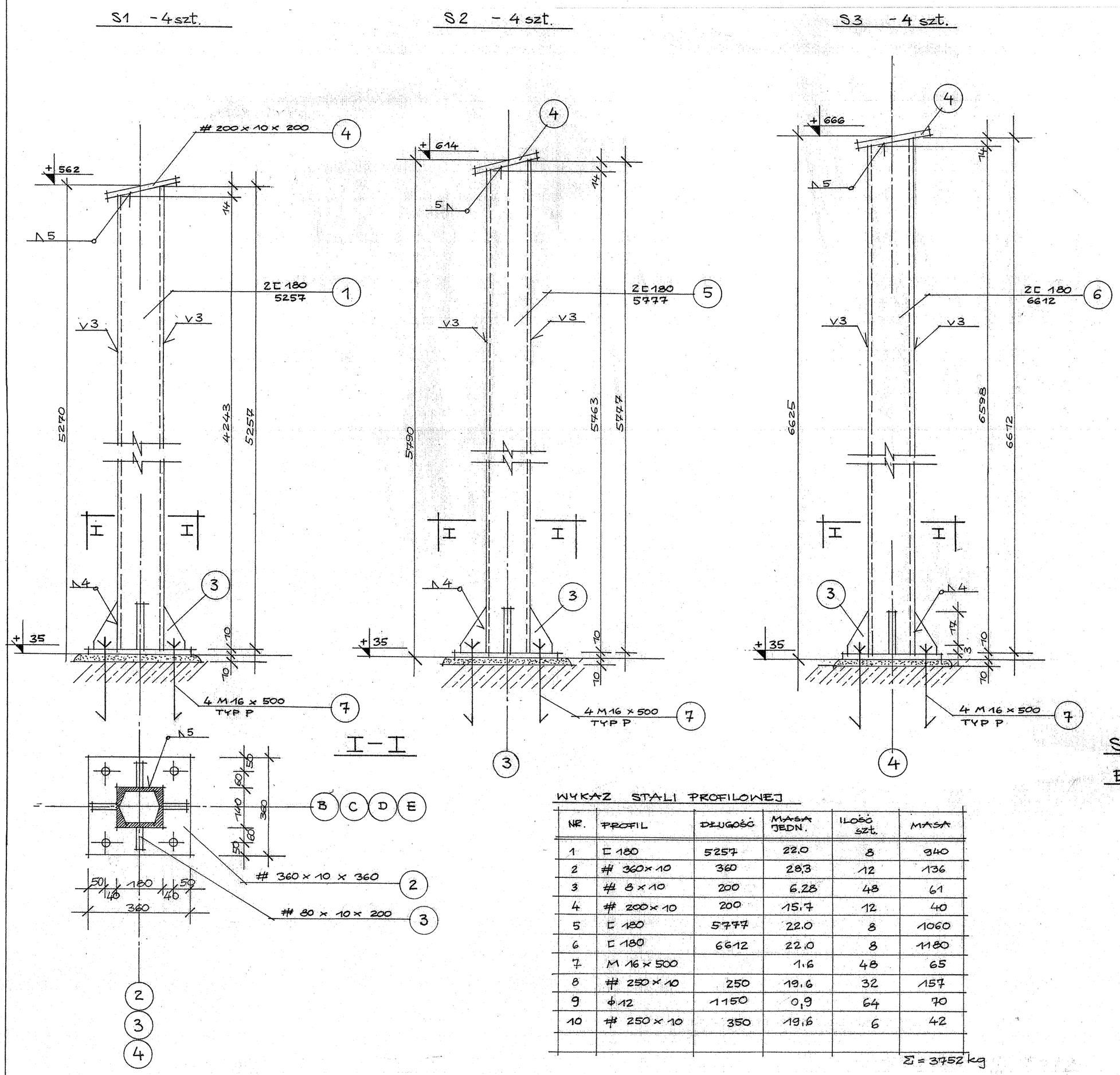

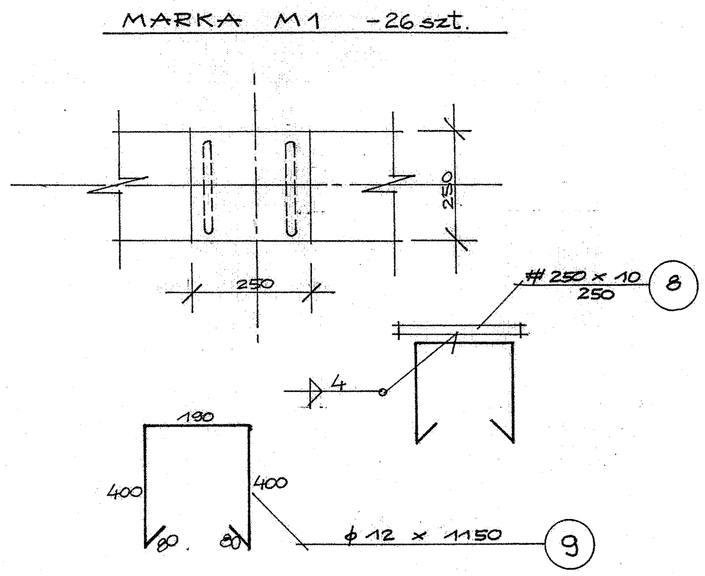

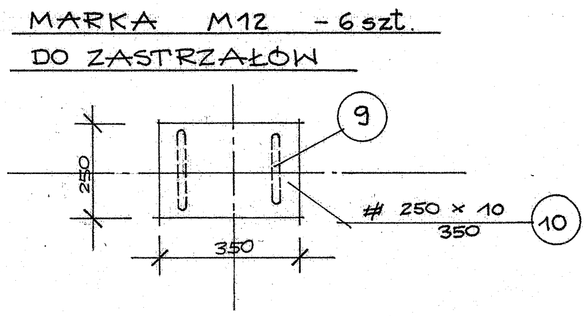

STAL St3SX

ELEKTRODY ER 1.46

WYKAZ STALI PROFILOWEJ

NR.	PROFIL	DŁUGOŚĆ	MASA JEDN.	ILOŚĆ szt.	MASA
1	[180	5257	22.0	8	940
2	# 360 x 10	360	28.3	12	136
3	# 8 x 10	200	6.28	48	61
4	# 200 x 10	200	15.7	12	40
5	[180	5777	22.0	8	1060
6	[180	6612	22.0	8	1180
7	M 16 x 500		1.6	48	65
8	# 250 x 10	250	19.6	32	157
9	ϕ 12	1150	0,9	64	70
10	# 250 x 10	350	19.6	6	42

Σ = 3752 kg

Poz. 1.5. SŁUPY

— SKALA — 1: 10.

Projektant: JERZY FIRAŃCZYK mgr inż. budownictwa lądowego upr. Bł. 94/86 z § 2 ust. 2 p. 1, § 4 ust. 2, § 7 i § 13 ust. 1 p. 1 i 2	Obiekt: OCZYSZCZALNIA ŚCIEKÓW. HAJNÓWKA - ROZBUDOWA -
Sprawdził: mgr inż. Helena Maliszewska projektant konstruktor upr. Bł. 16/81	Poz. 1.5. - SŁUPY. -
	Skala: 1: 10 Rys. nr 7